ตารางแสดงวงเงินงบประมาณที่ได้รับจัดสรรและราคากลาง (ราคาอ้างอิง) ในงานก่อสร้าง
องค์การบริหารส่วนตำบลจอหอ อำเภอเมืองนครราชสีมา จังหวัดนครราชสีมา

๑. ชื่อโครงการ โครงการก่อสร้างท่อระบายน้ำล้น พร้อมบ่อพัก และบ่อดักตะกอน ประปาบ้านกรูด หมู่ 11 บ้านกรูด ตำบลจอหอ อำเภอเมืองนครราชสีมา จังหวัดนครราชสีมา ตามแบบที่ อบต.จอหอ กำหนด

๒. วงเงินงบประมาณที่ได้รับจัดสรร .....๒๔๔,๗๐๐..... บาท

๓. ลักษณะงานโดยสังเขป ก่อสร้างท่อระบายน้ำ คสล. ขนาดเส้นผ่าศูนย์กลางท่อ 0.40 เมตร ระยะทางรวม 102 เมตร จำนวนบ่อพัก 9 บ่อ ดินถมหลังท่อลึกเฉลี่ย 0.50 เมตร พร้อมบ่อตกตะกอน 1 บ่อ และ กำแพงปากท่อ 2 จุด ตามแบบ อบต.จอหอ กำหนด

๔. กำหนดราคากลางของทางราชการ ราคากลางคำนวณ ณ วันที่ -5 มิ.ย. 2561 เป็นเงิน...๒๔๔,๗๐๐... บาท
บัญชีประมาณราคากลาง

๔.๑แบบแสดงรายการปริมาณงานและราคา (แบบ ปร๔)

๔.๒แบบสรุปค่าก่อสร้าง (แบบ ปร๕)

๔.๓รายละเอียดประกอบแบบก่อสร้าง

๕. รายชื่อเจ้าหน้าที่ผู้กำหนดราคากลาง (ราคาอ้างอิง)

๕.๑นางกิติมาภรณ์	ปลอดโคกสูง	ตำแหน่ง	ผู้อำนวยการกองช่าง	ประธานกรรมการ
๕.๒นายรังสรรค์	ชั้นกลาง	ตำแหน่ง	หัวหน้าฝ่ายก่อสร้าง	กรรมการ
๕.๓นายไอศูรย์	นรินทร์วรกาล	ตำแหน่ง	หัวหน้าฝ่ายออกแบบฯ	กรรมการ

ประกาศองค์การบริหารส่วนตำบลจอหอ
เรื่อง ข้อมูลรายละเอียดค่าใช้จ่ายเกี่ยวกับการจัดซื้อจัดจ้าง ราคากลางและการคำนวณราคากลาง
โครงการก่อสร้างท่อระบายน้ำล้น พร้อมบ่อพัก และบ่อดักตะกอน ประปาบ้านกรูด หมู่ 11 บ้านกรูด
ตำบลจอหอ อำเภอเมืองนครราชสีมา จังหวัดนครราชสีมา ตามแบบที่ อบต.จอหอ กำหนด

ตามที่ สำนักงานคณะกรรมการป้องกันและปราบปรามการทุจริตแห่งชาติ(ปปช.) ให้หน่วยงานของรัฐเปิดเผยข้อมูลรายละเอียดค่าใช้จ่ายเกี่ยวกับการจัดซื้อจัดจ้าง ราคากลางและการคำนวณราคากลางตามแบบตารางวงเงินงบประมาณที่ได้รับจัดสรร และรายละเอียดค่าใช้จ่ายเกี่ยวกับการจัดซื้อจัดจ้างเพื่อให้หน่วยงานของรัฐเป็นไปในทางเดียวกันนั้น

บัดนี้ องค์การบริหารส่วนตำบลจอหอ ได้จัดทำข้อมูลรายละเอียดค่าใช้จ่ายเกี่ยวกับการจัดซื้อจัดจ้าง ราคากลางและการคำนวณราคากลาง โครงการก่อสร้างท่อระบายน้ำล้น พร้อมบ่อพัก และบ่อดักตะกอน ประปาบ้านกรูด หมู่ 11 บ้านกรูด ตำบลจอหอ อำเภอเมืองนครราชสีมา จังหวัดนครราชสีมา ตามแบบที่ อบต.จอหอ กำหนด ตามรายละเอียดดังนี้

ตารางแสดงวงเงินงบประมาณที่ได้รับจัดสรรและราคากลาง (ราคาอ้างอิง) ในงานก่อสร้าง
องค์การบริหารส่วนตำบลจอหอ อำเภอเมืองนครราชสีมา จังหวัดนครราชสีมา

๑. ชื่อโครงการ โครงการก่อสร้างท่อระบายน้ำล้น พร้อมบ่อพัก และบ่อดักตะกอน ประปาบ้านกรูด หมู่ 11 บ้านกรูด ตำบลจอหอ อำเภอเมืองนครราชสีมา จังหวัดนครราชสีมา ตามแบบที่ อบต.จอหอ กำหนด

๒. วงเงินงบประมาณที่ได้รับจัดสรร .....๒๔๔,๗๐๐..... บาท

๓. ลักษณะงานโดยสังเขป ก่อสร้างท่อระบายน้ำ คสล. ขนาดเส้นผ่าศูนย์กลางท่อ 0.40 เมตร ระยะทางรวม 102 เมตร จำนวนบ่อพัก 9 บ่อ ดินถมหลังท่อลึกเฉลี่ย 0.50 เมตร พร้อมบ่อตกตะกอน 1 บ่อ และ กำแพงปากท่อ 2 จุด ตามแบบ อบต.จอหอ กำหนด

๔. กำหนดราคากลางของทางราชการ ราคากลางคำนวณ ณ วันที่ -5 มิ.ย. 2561 เป็นเงิน...๒๔๔,๗๐๐... บาท
บัญชีประมาณราคากลาง

๔.๑แบบแสดงรายการปริมาณงานและราคา (แบบ ปร๔)

๔.๒แบบสรุปค่าก่อสร้าง (แบบ ปร๕)

๔.๓รายละเอียดประกอบแบบก่อสร้าง

๕. รายชื่อเจ้าหน้าที่ผู้กำหนดราคากลาง (ราคาอ้างอิง)

๕.๑นางกิติมาภรณ์	ปลอดโคกสูง	ตำแหน่ง	ผู้อำนวยการกองช่าง	ประธานกรรมการ
๕.๒นายรังสรรค์	ชั้นกลาง	ตำแหน่ง	หัวหน้าฝ่ายก่อสร้าง	กรรมการ
๕.๓นายไอศูรย์	นรินทร์วรกาล	ตำแหน่ง	หัวหน้าฝ่ายออกแบบฯ	กรรมการ

จึงประกาศมาให้ทราบโดยทั่วกัน

ประกาศ ณ วันที่ - 5 มิ.ย. 2561

(ลงชื่อ)

(นายบุญเทียม ถิ่นโคกสูง)
นายกองค์การบริหารส่วนตำบลจอหอ

สรุปการประมาณราคากลางค่าก่อสร้าง

แบบ ปร.5

ส่วนราชการ องค์การบริหารส่วนตำบลจอหอ

ชื่อโครงการ งานก่อสร้าง ท่อระบายน้ำ ค.ส.ล.

รายละเอียดโครงการ ท่อระบายน้ำ ค.ส.ล. ขนาด Ø 0.40 เมตร ระยะทางรวมบ่อพัก 103 เมตร จำนวนบ่อพัก 10 บ่อ ดินถมหลังท่อลึกเฉลี่ย 0.50 เมตร

สถานที่ตั้งโครงการ ประปาบ้านกรูด หมู่ที่ 11 บ้านกรูด ตำบลจอหอ อำเภอเมืองนครราชสีมา จังหวัดนครราชสีมา

ประมาณราคาเมื่อ 31 พฤษภาคม 2561

ตามแบบ ปร.4 เลขที่ 21/2561 **จำนวน 1 แผ่น**

ลำดับที่	รายการ	ค่างานต้นทุน รวมเป็นเงิน (บาท)	FACTOR F	ค่าก่อสร้างทั้งหมด รวมเป็นเงิน (บาท)	หมายเหตุ
1	หมวด งานอาคาร	187,391.80	1.3074	244,996.04	งานในชุมชนที่พักอาศัย - ดอกเบี้ยเงินกู้ 6 % - ภาษี 7 % - เงินล่วงหน้าจ่าย 0 % - เงินประกันผลงานหัก 0 %
สรุป	รวมค่าก่อสร้างเป็นเงินทั้งสิ้น			244,996.04	
	คิดเป็นเงินค่าก่อสร้างเพียง			244,900.00	
(ตัวอักษร)	-สองแสนสี่หมื่นสี่พันเก้าร้อยบาทถ้วน-				

ขนาดเนื้อที่หรือพื้นที่ 103 เมตร ราคาเฉลี่ย 2,377.67 บาท/เมตร

ที่มาของราคา : ราคาพาณิชย์จังหวัดนครราชสีมา-ราคาตลาด เดือนพฤษภาคม 2561

(ลงชื่อ) ..... ผู้ประมาณราคา
(นายรังสรรค์ ชั้นกลาง)
หัวหน้าฝ่ายก่อสร้าง

(ลงชื่อ) ..... ผู้ตรวจสอบประมาณราคา
(นางกิติมาภรณ์ ปลอดโคกสูง)
ผู้อำนวยการกองช่าง

(ลงชื่อ) ..... ผู้เห็นชอบ
(นายพีระบูลย์ เผดิมวงศ์)
ปลัด อบต.จอหอ

(ลงชื่อ) ..... ผู้อนุมัติ
(นายบุญเทียม ถิ่นโคกสูง)
นายก อบต.จอหอ

สรุปการประมาณราคากลางค่าก่อสร้าง

แบบ ปร.5

ส่วนราชการ องค์การบริหารส่วนตำบลจอหอ

ชื่อโครงการ งานก่อสร้าง ท่อระบายน้ำ ค.ส.ล.

รายละเอียดโครงการ ท่อระบายน้ำ ค.ส.ล. ขนาด Ø 0.40 เมตร ระยะทางรวมบ่อพัก 103 เมตร จำนวนบ่อพัก 10 บ่อ ดินถมหลังท่อลึกเฉลี่ย 0.50 เมตร

สถานที่ตั้งโครงการ ประปาบ้านกรูด หมู่ที่ 11 บ้านกรูด ตำบลจอหอ อำเภอเมืองนครราชสีมา จังหวัดนครราชสีมา

ประมาณราคาเมื่อ 31 พฤษภาคม 2561

ตามแบบ ปร.4 เลขที่ 21/2561 **จำนวน 1 แผ่น**

ลำดับที่	รายการ	ค่างานต้นทุน รวมเป็นเงิน (บาท)	FACTOR F	ค่าก่อสร้างทั้งหมด รวมเป็นเงิน (บาท)	หมายเหตุ
1	หมวด งานอาคาร	187,391.80	1.3074	244,996.04	- ดอกเบี้ยเงินกู้ 6 % - ภาษี 7 % - เงินล่วงหน้าจ่าย 0 % - เงินประกันผลงานหัก 0 %
สรุป	รวมค่าก่อสร้างเป็นเงินทั้งสิ้น			244,996.04	
	คิดเป็นเงินค่าก่อสร้างเพียง			244,900.00	
(ตัวอักษร)	-สองแสนสี่หมื่นสี่พันเก้าร้อยบาทถ้วน-				

ขนาดเนื้อที่หรือพื้นที่ 103 เมตร ราคาเฉลี่ย 2,377.67 บาท/เมตร

ที่มาของราคา : ราคาพาณิชย์จังหวัดนครราชสีมา-ราคาตลาด เดือนพฤษภาคม 2561

คณะกรรมการกำหนดราคากลางได้ตรวจสอบแล้ว

เห็นชอบให้ประมาณราคานี้เป็นราคากลาง

(ลงชื่อ) .....ประธานกรรมการกำหนดราคากลาง

(นางกิติมาภรณ์ ปลอดโคกสูง)

นักบริหารงานช่าง ระดับกลาง

(ลงชื่อ) ..... กรรมการกำหนดราคากลาง

(นายรังสรรค์ ชั้นกลาง)

นักบริหารงานช่าง ระดับต้น

(ลงชื่อ) ..... กรรมการกำหนดราคากลาง

(นายไอศูรย์ นรินทร์วรกาล)

นักบริหารงานช่าง ระดับต้น

รายการประมาณราคากลาง ท่อระบายน้ำล้น พร้อมบ่อดักตะกอน และ กำแพงปากท่อ

แบบ ปร.4 แผ่นที่ 1/1

สถานที่ก่อสร้าง ประปาบ้านกรูด หมู่ที่ 11 บ้านกรูด ตำบลจอหอ อำเภอเมืองนครราชสีมา จังหวัดนครราชสีมา

ขนาดโครงการ ท่อระบายน้ำ ค.ส.ล. ขนาด Ø 0.40 เมตร ระยะทางรวม 102 เมตร จำนวนบ่อพัก 9 บ่อ ดินถมหลังท่อลึกเฉลี่ย 0.50 เมตร

พร้อมบ่อตกตะกอน 1 บ่อ และ กำแพงปากท่อ 2 จุด

องค์การบริหารส่วนตำบลจอหอ ประมาณราคาเมื่อวันที่ 24 เมษายน 2561 แบบเลขที่ 21/2561

ผู้ประมาณราคา นายรังสรรค์ ชั้นกลาง ตำแหน่ง หัวหน้าฝ่ายก่อสร้าง

ที่	รายการ	หน่วย	จำนวน	ค่าวัสดุ		ค่าแรงงาน		รวมค่าวัสดุและค่าแรงงาน
				ราคา/หน่วย	จำนวนเงิน	ราคา/หน่วย	จำนวนเงิน	
1	งานวางท่อระบายน้ำ							
	1.1 งานสกัดถนนคอนกรีต	ตร.ม.	26.00	-	-	70.00	1,820.00	1,820.00
	1.2 งานดินขุดถมกลับ	ลบ.ม.	87.42	-	-	125.00	10,927.50	10,927.50
	1.3 งานทรายหยาบอัดแน่น	ลบ.ม.	3.72	406.54	1,512.33	99.00	368.28	1,880.61
	1.4 งานคอนกรีตหยาบรองพื้น	ลบ.ม.	7.44	1,392.07	10,357.02	398.00	2,961.12	13,318.14
	1.5 ท่อระบายน้ำขนาด Ø 0.40 ม.	ท่อน	93.00	401.87	37,373.91	-	-	37,373.91
	1.6 งานปูนทรายยาแนวรอยต่อท่อ	ลบ.ม.	1.53	1,423.36	2,177.75	398.00	608.94	2,786.69
	1.7 งานซ่อมถนน ค.ส.ล.	ตร.ม.	26.00	318.73	8,286.97	70.40	1,830.40	10,117.37
2	งานบ่อพัก ค.ส.ล. - บ่อตกตะกอน							
	2.1 งานดินขุด	ลบ.ม.	17.40	-	-	125.00	2,175.00	2,175.00
	2.2 งานทรายหยาบอัดแน่น	ลบ.ม.	0.60	406.54	243.92	99.00	59.40	303.32
	2.3 งานคอนกรีตหยาบรองพื้น	ลบ.ม.	1.10	1,392.07	1,531.28	398.00	437.80	1,969.08
	2.4 งานคอนกรีต ค.2	ลบ.ม.	7.10	1,650.87	11,721.14	436.00	3,095.60	14,816.74
	2.5 เหล็ก RB9	ก.ก	222.45	19.39	4,313.31	-	-	4,313.31
	2.6 เหล็ก DB12	ก.ก	438.76	21.91	9,613.23	-	-	9,613.23
	2.7 ค่าแรงงานเหล็ก	ตัน	0.66	-	-	3,300.00	2,178.00	2,178.00
	2.8 ลวดผูกเหล็ก	ก.ก	16.60	32.71	542.99	-	-	542.99
	2.9 ไม้แบบ(ค่าวัสดุ 25% ค่าแรงงาน 100%)	ตร.ม.	97.40	149.12	14,524.29	133.00	12,954.20	27,478.49
	2.10 เหล็ก L 50 x 50 x 3 mm.	เมตร	98.20	65.42	6,424.24	-	-	6,424.24
	2.11 ท่อ P.V.C. Ø 2"	เมตร	4.00	39.72	158.88	-	-	158.88
3	งานกำแพงปากท่อ ค.ส.ล.							
	- งานดินขุด	ลบ.ม	20.48	-	-	125.00	2,560.00	2,560.00
	- งานทรายหยาบอัดแน่น	ลบ.ม	0.74	406.54	300.84	99.00	73.26	374.10
	- งานคอนกรีตหยาบรองพื้น	ลบ.ม	1.48	1,383.69	2,047.86	398.00	589.04	2,636.90
	- งานคอนกรีตโครงสร้าง	ลบ.ม	3.40	1,641.45	5,580.92	436.00	1,482.40	7,063.32
	- RB9	เส้น	25.40	19.39	492.51	-	-	492.51
	- DB12	เส้น	38.00	21.91	832.58	-	-	832.58
	- ค่าแรงงานเหล็ก	ตัน	0.46	-	-	3,300.00	1,518.00	1,518.00
	- ลวดผูกเหล็ก	ก.ก.	9.20	32.71	300.93	-	-	300.93
	- ไม้แบบ(ค่าวัสดุ 25% ค่าแรงงาน 100%)	ตร.ม.	83.00	149.12	12,376.96	133.00	11,039.00	23,415.96
4	รวม							187,391.80
	FACTOR F							1.3074
	รวมเป็นเงิน							244,996.04
	รวมเป็นเงินค่าก่อสร้างทั้งสิ้น							244,900.00

(ตัวอักษร) -สองแสนสี่หมื่นสี่พันเก้าร้อยบาทถ้วน-

รายละเอียดประกอบแบบงานก่อสร้าง ท่อระบายน้ำล้น พร้อมบ่อพัก และ บ่อดักตะกอน

สถานที่ก่อสร้าง ประปาบ้านกรูด หมู่ที่ 11 บ้านกรูด ตำบลจอหอ อำเภอเมือง จังหวัดนครราชสีมา

รายการแบบก่อสร้าง ท่อระบายน้ำล้น พร้อมบ่อพัก และ บ่อดักตะกอน เลขที่ 21/2561 ประกอบด้วยแบบก่อสร้าง ดังนี้

1. รายละเอียดแบบก่อสร้างฯ		จำนวน	1	แผ่น
2. ผังบริเวณ		จำนวน	1	แผ่น
3. แบบกำแพงปากท่อ		จำนวน	1	แผ่น
4. แบบบ่อดักตะกอน		จำนวน	2	แผ่น
5. แบบมาตรฐานท่อระบายน้ำ ค.ส.ล. ขนาดเส้นผ่าศูนย์กลางท่อ 0.40 ม. พร้อมบ่อพัก นอกผิวจราจร	แบบเลขที่ กช. 02-003	จำนวน	2	แผ่น
6. แบบมาตรฐานป้ายโครงการก่อสร้าง	แบบเลขที่ กช. 03-001	จำนวน	1	แผ่น
7. แบบมาตรฐานป้ายประชาสัมพันธ์โครงการก่อสร้าง	แบบเลขที่ กช. 03-002	จำนวน	1	แผ่น
		รวม	9	แผ่น

งานที่จะต้องดำเนินการ

ให้ดำเนินการก่อสร้าง ท่อระบายน้ำล้น พร้อมบ่อพัก และ บ่อดักตะกอน ตามรายละเอียดต่อไปนี้

- วางท่อระบายน้ำ ค.ส.ล. ขนาดเส้นผ่าศูนย์กลางท่อ 0.40 ม. ระยะทางรวมบ่อพัก 102 ม.
  โดยใช้ท่อ ค.ส.ล. ขนาดเส้นผ่าศูนย์กลาง 0.40 ม.(ตาม มอก.ชั้น 3) จำนวน 93 ม. พร้อมบ่อพัก ค.ส.ล. จำนวน 9 บ่อ
- งานบ่อดักตะกอน จำนวน 1 บ่อ
- งานกำแพงปากท่อ จำนวน 2 จุด
- ติดตั้งป้ายโครงการ จำนวน 1 ป้าย
- ระหว่างดำเนินการก่อสร้างให้ติดตั้งป้ายประชาสัมพันธ์โครงการ ในตำแหน่งที่สังเกตเห็นได้ง่าย จำนวนป้ายตามความเหมาะสม

ผู้รับรองแบบ

(นายสมเคราะห์ เกิดทะเล)

สย.10075

ขั้นตอนการดำเนินการ

ให้ดำเนินงานตามแบบแปลนที่กำหนดให้ และรายละเอียดในการดำเนินการให้เป็นไปตามมาตรฐานการก่อสร้างขององค์การบริหารส่วนตำบลจอหอ

องค์การบริหารส่วนตำบลจอหอ
อำเภอเมือง จังหวัดนครราชสีมา

กองช่าง

แบบเลขที่ : 21/2561

แบบ : รายละเอียดประกอบแบบ

มาตราส่วน :

สถานที่ก่อสร้าง : ต.จอหอ อำเภอเมือง จังหวัดนครราชสีมา

สำรวจ :

เขียน : นายรังสรรค์ ชั้นกลาง

ตรวจ : นายรังสรรค์ ชั้นกลาง

ผอ.กองช่าง : นางกิติมาภรณ์ ปลอดโค.เสูง

ปลัด อบต. : นายพีระบูลย์ เผดิมวงศ์

นายก อบต. : นายบุญเทียม ถิ่นโคกสูง

แผ่นที่ : 1 จำนวน : 1

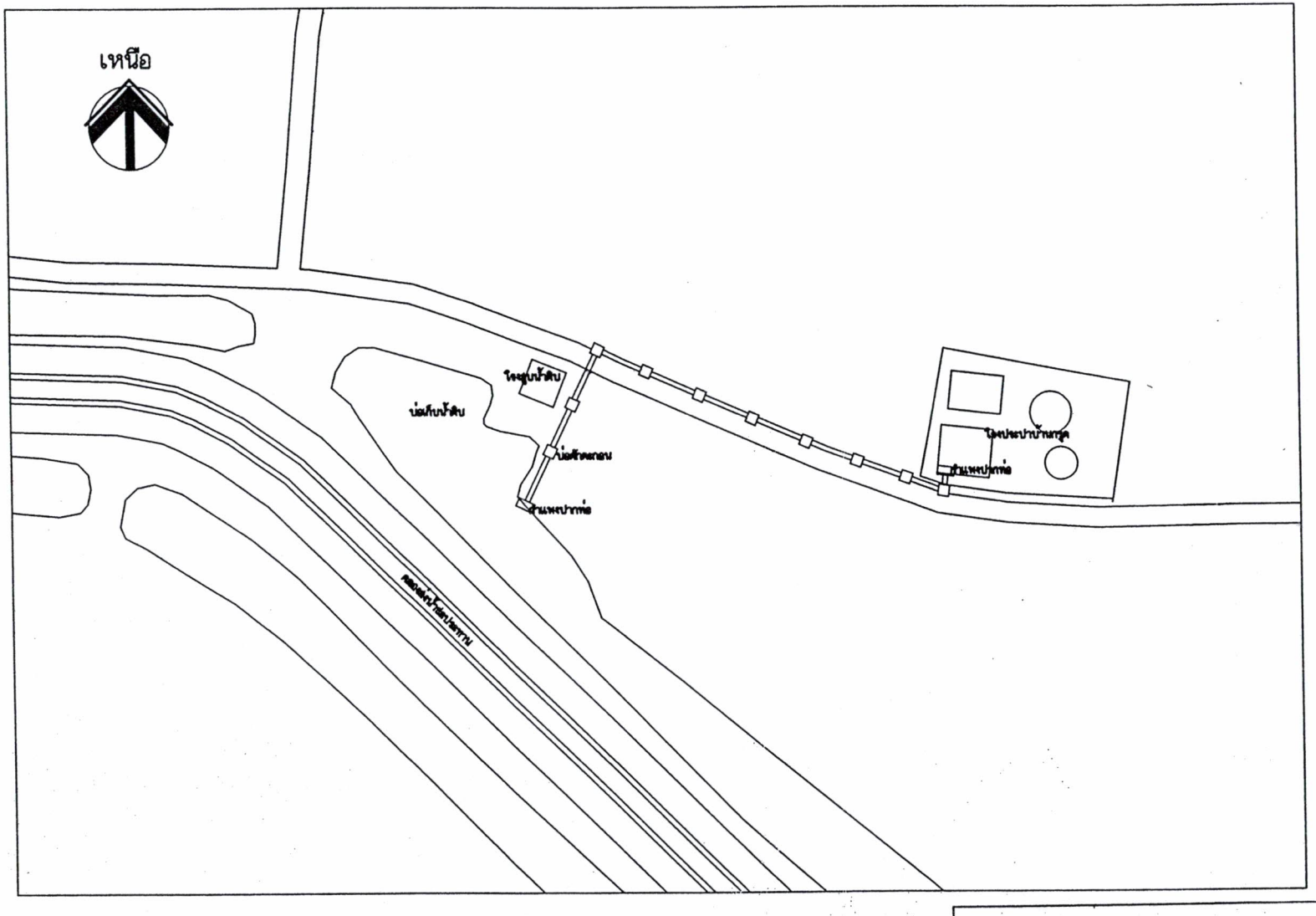

ผังบริเวณ

ผู้รับรองแบบ

(นายสมเคราะห์ เกิดทะเล)

สย.10075

อบต.จอหอ อ.เมือง จ.นครราชสีมา

องค์การบริหารส่วนตำบลจอหอ

อำเภอเมือง จังหวัดนครราชสีมา

กองช่าง

แบบเลขที่ : 21/2561

แบบ :

ผังบริเวณ

มาตราส่วน :

สถานที่ก่อสร้าง :

ต.จอหอ

อำเภอเมือง จังหวัดนครราชสีมา

ตำรวจ :

เขียน :

นายรังสรรค์ ชั้นกลาง

หัวหน้าฝ่ายก่อสร้าง :

นายรังสรรค์ ชั้นกลาง

ผู้อำนวยการกองช่าง :

นางกิติมาภรณ์ ปลอดโศกสูง

ปลัด อบต.

นายพีระบูลย์ เเสดิมวงศ์

นายก อบต.

นายบุญเทียม อิ่นโศกสูง

แผ่นที่ : 1 จำนวน : 1

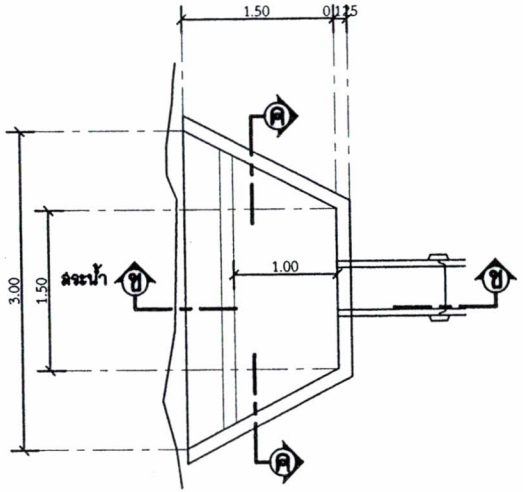

แปลน
1 : 50

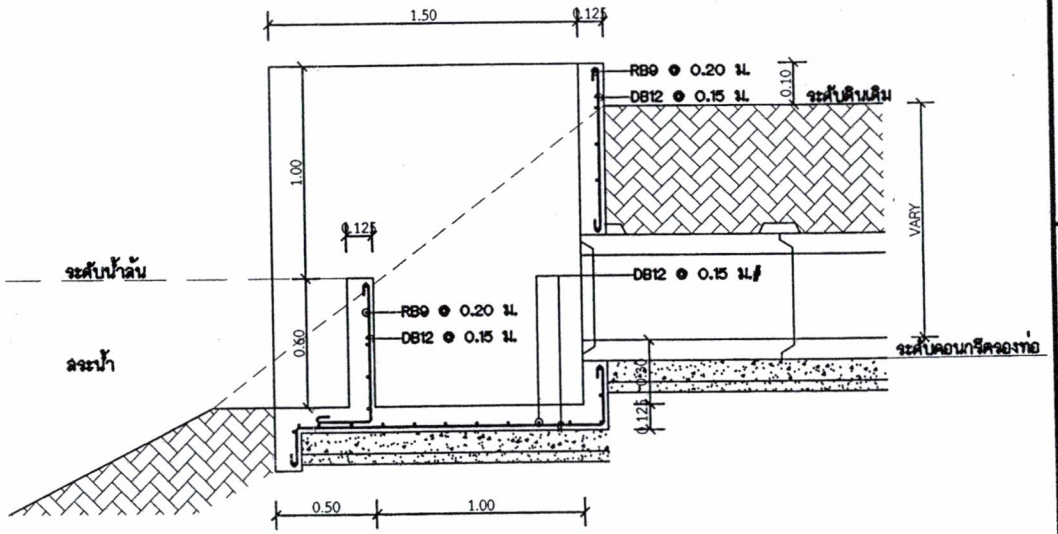

รูปตัด ข - ข
1 : 25

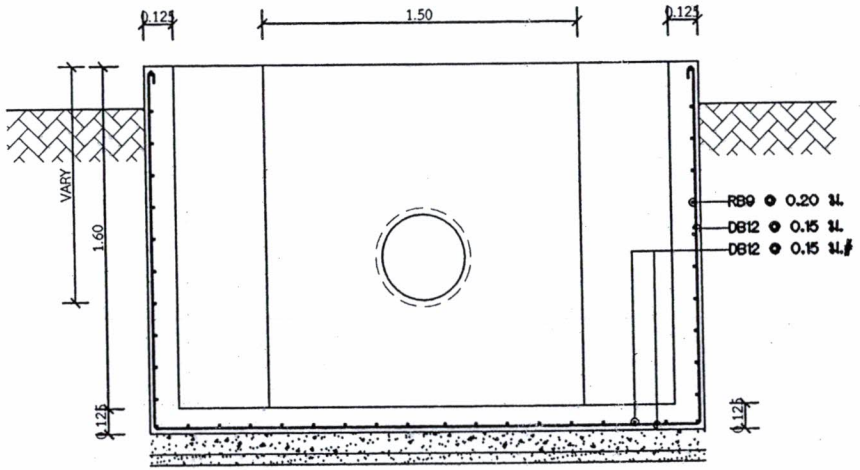

รูปตัด ค - ค
1 : 25

แบบขยายกำแพงปากท่อ

ผู้รับรองแบบ

(นายสมเคราะห์ เกิดทะเล)

สย.10075

องค์การบริหารส่วนตำบลจอหอ
อำเภอเมือง จังหวัดนครราชสีมา

ส่วนโยธา

แบบเลขที่ :

แบบ :

กำแพงปากท่อ

มาตราส่วน :

สถานที่ก่อสร้าง :

ต.จอหอ
อำเภอเมือง จังหวัดนครราชสีมา

สำรวจ :

เขียน :

นายรังสรรค์ ชั้นกลาง

ตรวจ :

นายรังสรรค์ ชั้นกลาง

หัวหน้าส่วนโยธา

นางกิติมากรณ์ ปลอดโศกสูง

ปลัด อบต.

นายพีระบูลย์ เผดิมวงศ์

นายก อบต.

นายบุญเทียม อิ่นโศกสูง

แผ่นที่ : 1 จำนวน : 1

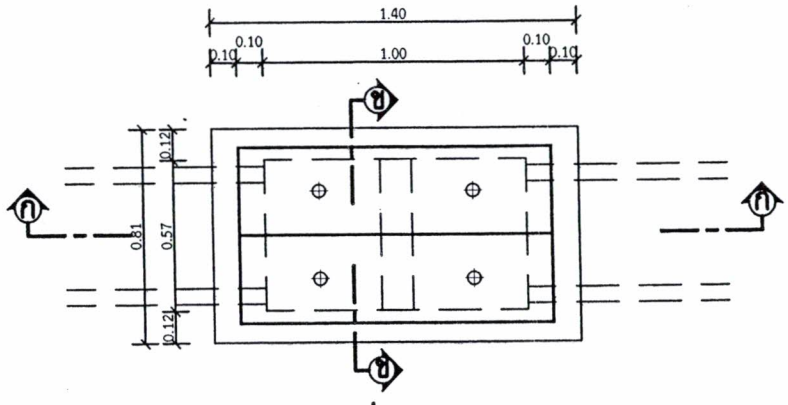

แปลนบ่อดักตะกอน

1 : 20

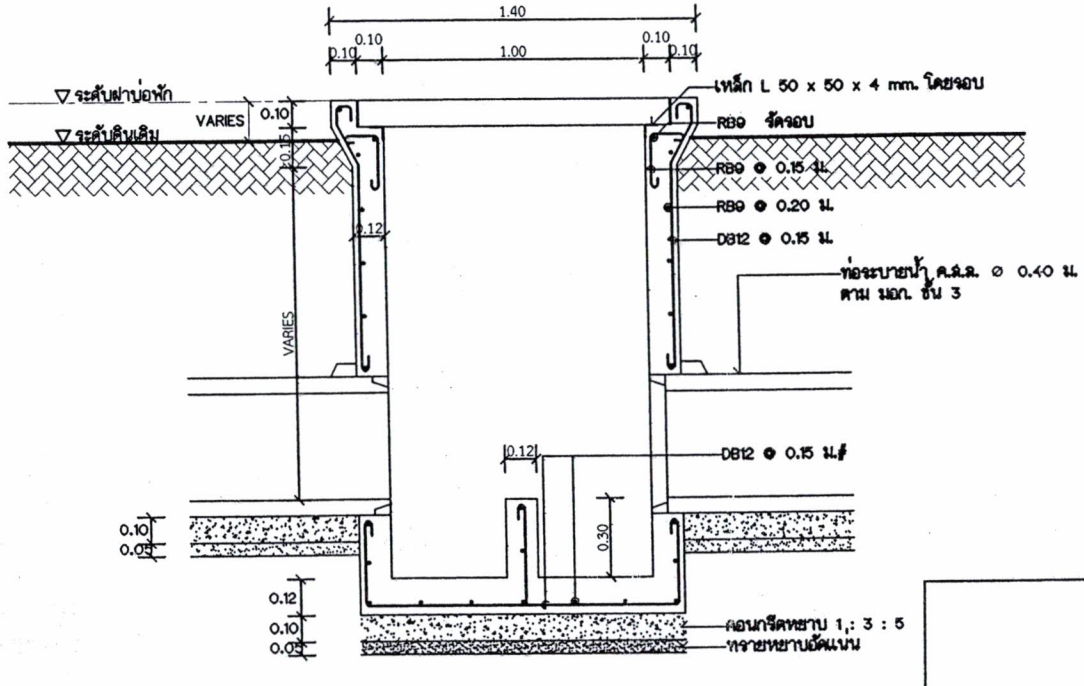

รูปตัด ก - ก

1 : 20

ผู้รับรองแบบ

(นายสมเคราะห์ เกิดทะเล)

สย.10075

องค์การบริหารส่วนตำบลจอหอ

อำเภอเมือง จังหวัดนครราชสีมา

ส่วนโยธา

แบบเลขที่ :

แบบ :

บ่อดักตะกอน

มาตราส่วน :

สถานที่ก่อสร้าง :

ต.จอหอ

อำเภอเมือง จังหวัดนครราชสีมา

สำรวจ :

เขียน :

นายรังสรรค์ ชั้นกลาง

ตรวจ :

นายรังสรรค์ ชั้นกลาง

หัวหน้าส่วนโยธา

นางกิติมากรณ์ ปลอดโศกสูง

ปลัด อบต.

นายพีระบูลย์ แต้มวงศ์

นายก อบต.

นายบุญเทียม ถิ่นโศกสูง

แผ่นที่ : 1 จำนวน : 2

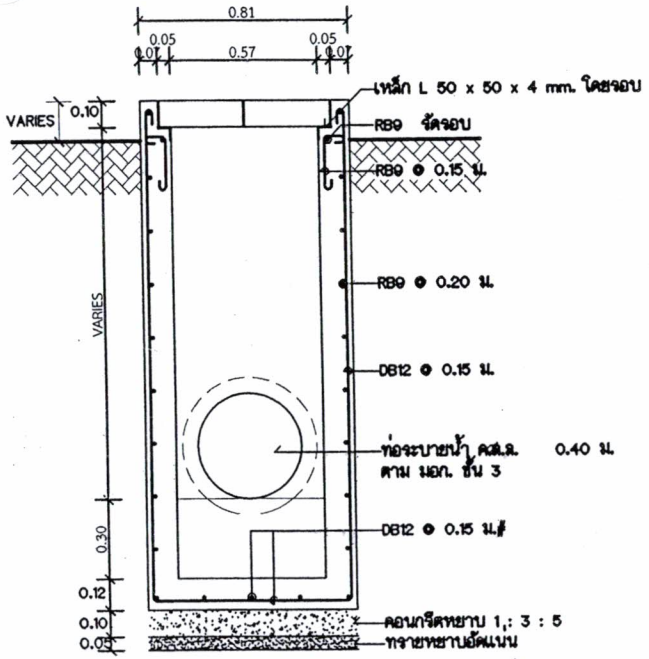

รูปตัด ข - ข

1 : 20

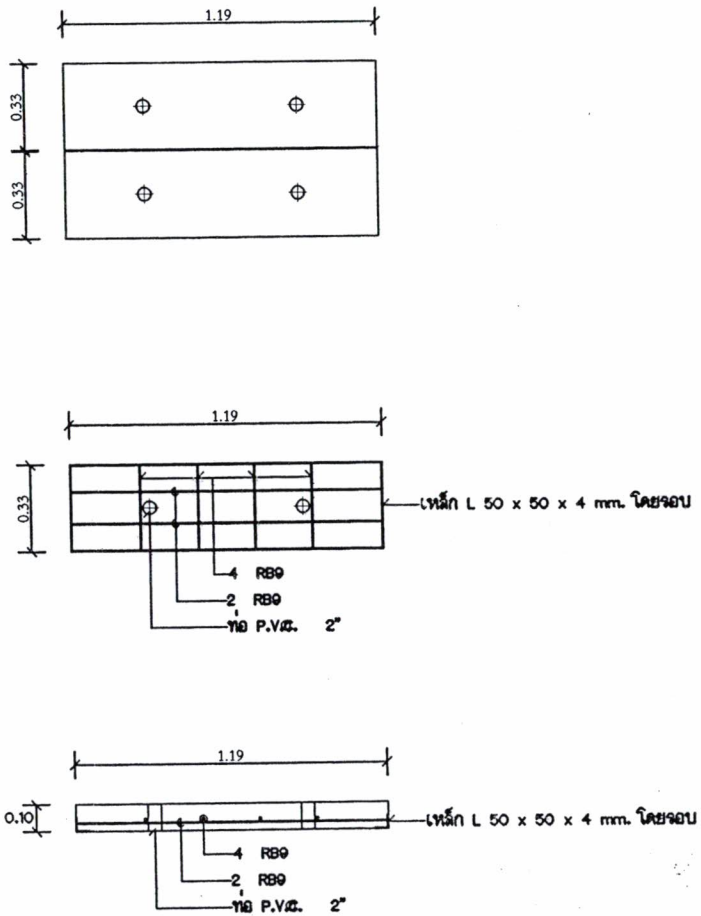

แบบขยายฝาบ่อ

1 : 20

ผู้รับรองแบบ

(นายสมเคราะห์ เกิดทะเล)

สย.10075

องค์การบริหารส่วนตำบลจอหอ

อำเภอเมือง จังหวัดนครราชสีมา

ส่วนโยธา

แบบเลขที่ :

แบบ :

บ่อดักตะกอน

มาตราส่วน :

สถานที่ก่อสร้าง :

ต.จอหอ

อำเภอเมือง จังหวัดนครราชสีมา

สำรวจ :

เขียน :

นายรังสรรค์ ชั้นกลาง

ตรวจ :

นายรังสรรค์ ชั้นกลาง

หัวหน้าส่วนโยธา

นางกิติมาภรณ์ ปลอดโศกสูง

ปลัด อบต.

นายพีระบูลย์ เผดิมวงศ์

นายก อบต.

นายบุญเทียม ถิ่นโศกสูง

แผ่นที่ :	2	จำนวน :	2

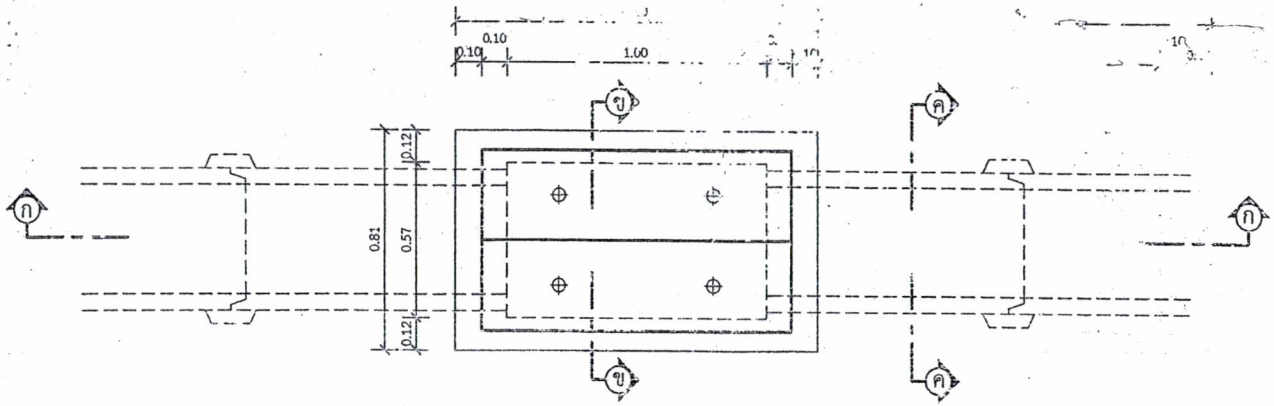

แปลนท่อระบายน้ำ

1 : 20

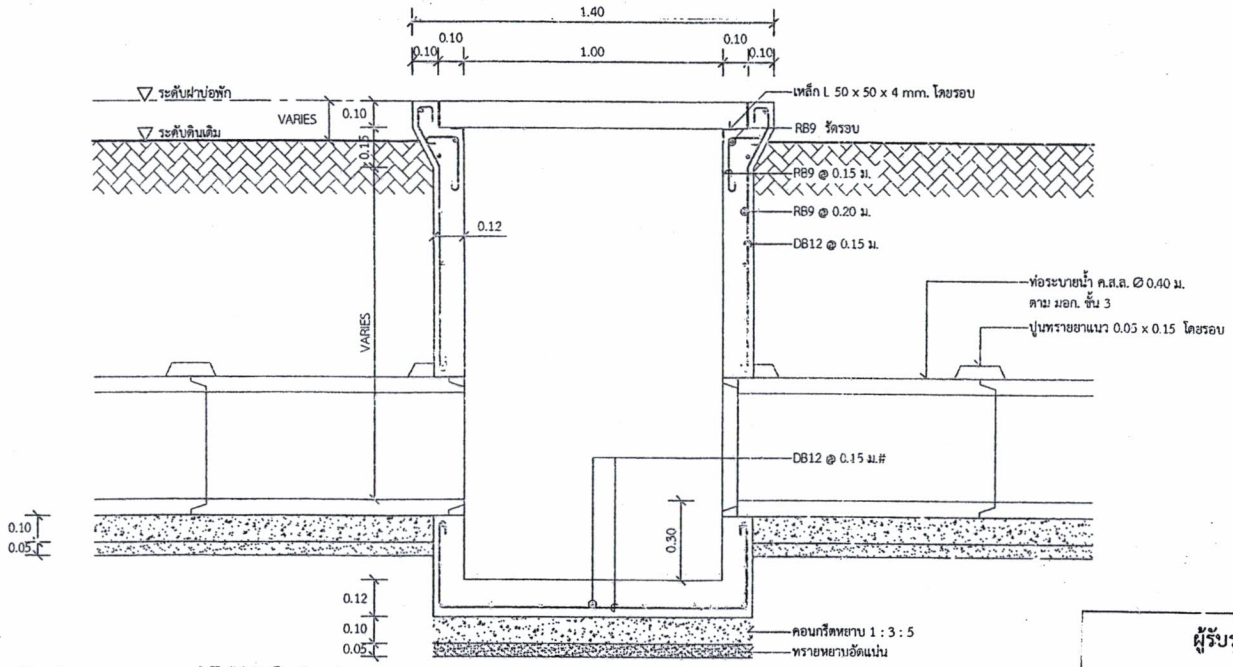

หมายเหตุ
- คอนกรีตที่นำมาใช้ ต้องมีค่าความต้านแรงอัดของแท่งคอนกรีตมาตรฐานลูกบาศก์ 15x15x15 ลบ.ซม. ไม่น้อยกว่า 240 กิโลกรัมต่อตารางเซนติเมตร เมื่อมีอายุครบ 28 วัน

รูปตัด ก - ก

1 : 20

ผู้รับรองแบบ

(นายสมเคราะห์ เกิดทะเล)
สย.10075

องค์การบริหารส่วนตำบลจอหอ
อำเภอเมืองนครราชสีมา
จังหวัดนครราชสีมา

แบบมาตรฐานเลขที่
กช. 02-003

แบบ :
มาตรฐาน ท่อระบายน้ำ ค.ส.ล.
ขนาดเส้นผ่าศูนย์กลางท่อ 0.40 ม.
พร้อมบ่อพัก นอกดิจิตอล

มาตราส่วน	ระบุในแบบ

สถานที่ก่อสร้าง :
ตำบลจอหอ
อำเภอเมืองนครราชสีมา
จังหวัดนครราชสีมา

ผู้อำนวยการกองช่าง

ปลัด อบต.
(นายพีระบูลย์ เกิดมงคล)
ปลัดองค์การบริหารส่วนตำบลจอหอ

นายก อบต.

แผ่นที่ :	จำนวน :
1	2

แบบก่อสร้างนี้ อ้างอิงจากจาก แบบท่อระบายน้ำในทางเท้า ขนาด 0.40 – 0.80 ม. เลขที่ ท.2-03 แบบท่อระบายน้ำและทางเดินเท้า ท.2 สำนักบริหารราชการส่วนท้องถิ่น (กรมการปกครอง กระทรวงมหาดไทย,2539)

*วัสดุและวิธีการดำเนินการก่อสร้างจะต้องเป็นไปตามมาตรฐานทางหลวงท้องถิ่น พ.ศ 2550

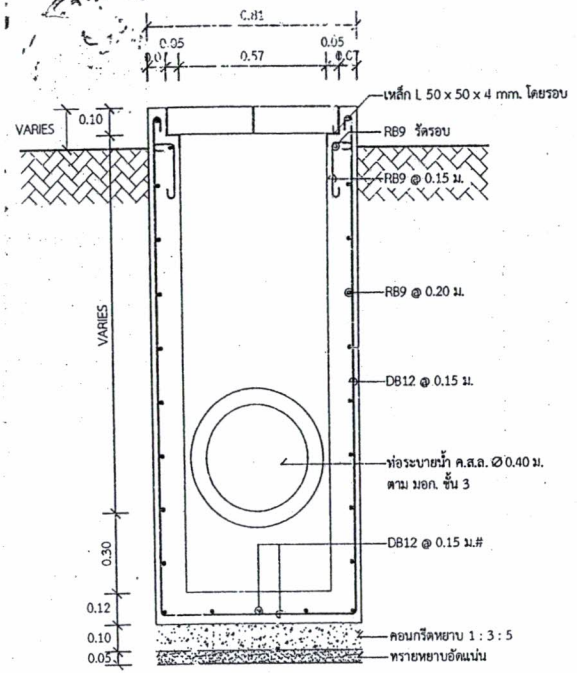

รูปตัด ข - ข

1 : 20

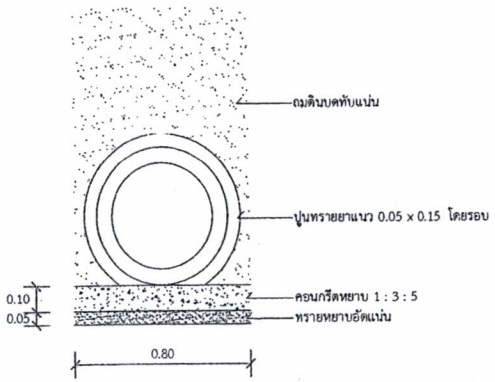

รูปตัด ค - ค

1 : 20

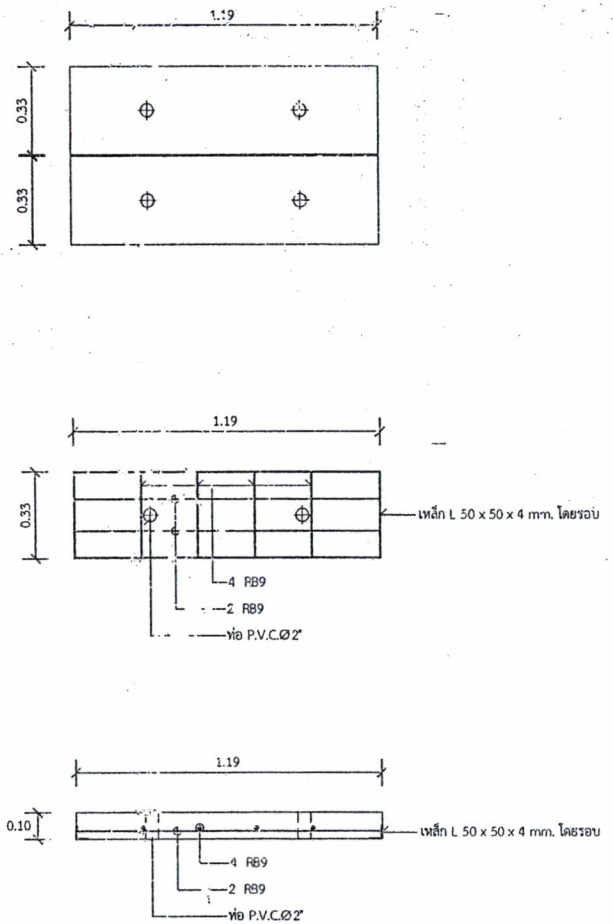

แบบขยายฝาบ่อพัก

1 : 20

ผู้รับรองแบบ

(นายสมเคราะห์ เกิดทะเล)

สย.10075

องค์การบริหารส่วนตำบลจอหอ
อำเภอเมืองนครราชสีมา
จังหวัดนครราชสีมา

แบบมาตรฐานเลขที่
กช. 02-003

แบบ :

มาตรฐาน ท่อระบายน้ำ ค.ส.ล.
ขนาดเส้นผ่าศูนย์กลางท่อ 0.40 ม.
พร้อมบ่อพัก นอกผิวจราจร

มาตราส่วน	ระบุในแบบ

สถานที่ก่อสร้าง :

ตำบลจอหอ
อำเภอเมืองนครราชสีมา
จังหวัดนครราชสีมา

ผู้อำนวยการกองช่าง

(นางกิติมาภรณ์ ปลอดโลกสูง)
ผู้อำนวยการกองช่าง อบต.จอหอ

ปลัด อบต.

(นายพีระบูลย์ เผดิมวงศ์)
ปลัดองค์การบริหารส่วนตำบลจอหอ

นายก อบต.

นายบุญเทียม ถิ่นโลกสูง
นายกองค์การบริหารส่วนตำบลจอหอ

แผ่นที่ :	จำนวน :
2	2

แบบก่อสร้างนี้ อ้างอิงจากจาก แบบท่อระบายน้ำในทางเท้า ขนาด 0.40 – 0.80 ม. เลขที่ ท.2-03 แบบท่อระบายน้ำและทางเดินเท้า ท.2 สำนักบริหารราชการส่วนท้องถิ่น (กรมการปกครอง กระทรวงมหาดไทย,2539)

*วัสดุและวิธีการดำเนินการก่อสร้างจะต้องเป็นไปตามมาตรฐานทางหลวงท้องถิ่น พ.ศ. 2550

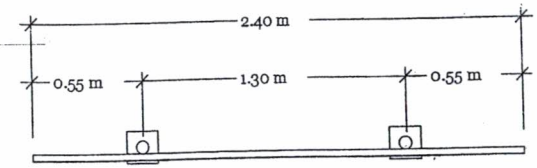

แปลน

1:25

โครงการก่อสร้างขององค์การบริหารส่วนตำบลจอหอ

โครงการ.....

ตำบลจอหอ อำเภอเมืองนครราชสีมา จังหวัดนครราชสีมา

ปริมาณงาน : .....

งบประมาณ : ..... บาท (.....) คณะกรรมการตรวจการจ้าง

วันเริ่มสัญญา ..... วันสิ้นสุดสัญญา ..... 1.....ประธานฯ

ผู้รับจ้าง : ..... 2. ..... กรรมการ

ผู้ควบคุมงาน : ..... 3.....กรรมการ

ระยะเวลาค้ำประกันสัญญาสิ้นสุดวันที่..... 4.....กรรมการ

หากพบความชำรุดเสียหายโปรดแจ้ง องค์การบริหารส่วนตำบลจอหอ โทร.0-4437-2079

รายละเอียดประกอบแบบ

-เสา ฟื้นป้าย ให้หาสีน้ำมันสีเขียว ทุกด้าน
-ตัวอักษรให้ใช้ขนาดตามความเหมาะสม
-ตำแหน่งการติดตั้งป้ายโครงการฯ และรายละเอียดอื่น
-ตำแหน่งการติดตั้งป้ายโครงการฯ และรายละเอียดอื่นที่มิได้กำหนดไว้ในแบบ ให้ผู้ควบคุมงานเป็นผู้กำหนด

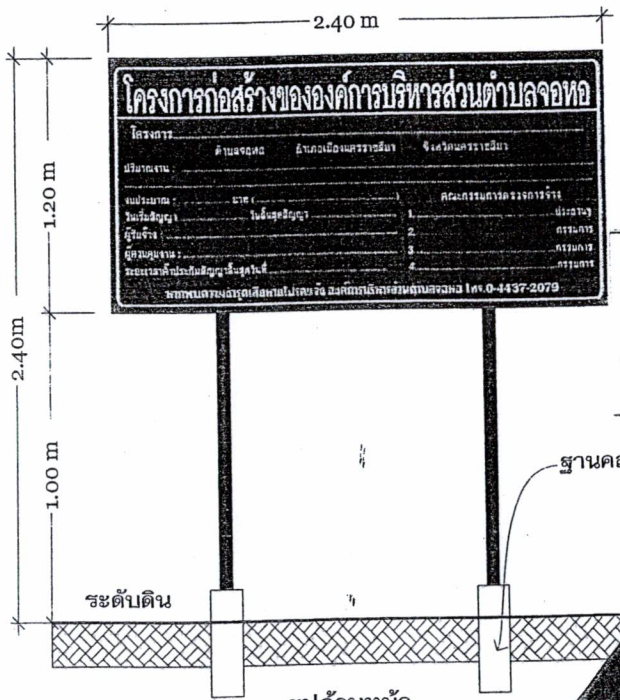

รูปด้านหน้า

1:25

ผู้รับรองแบบ

(นายสมเคราะห์ เกิดทะเล)

สย.10075

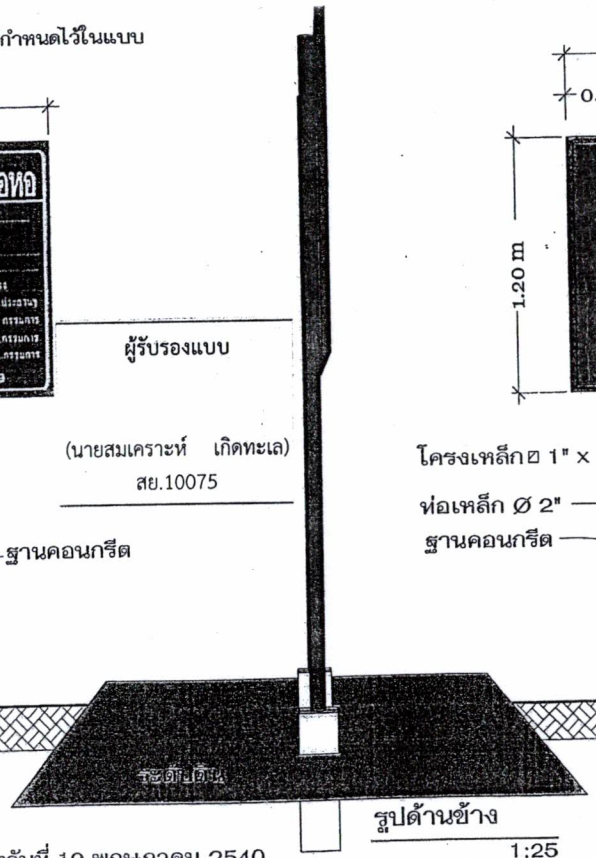

รูปด้านข้าง

1:25

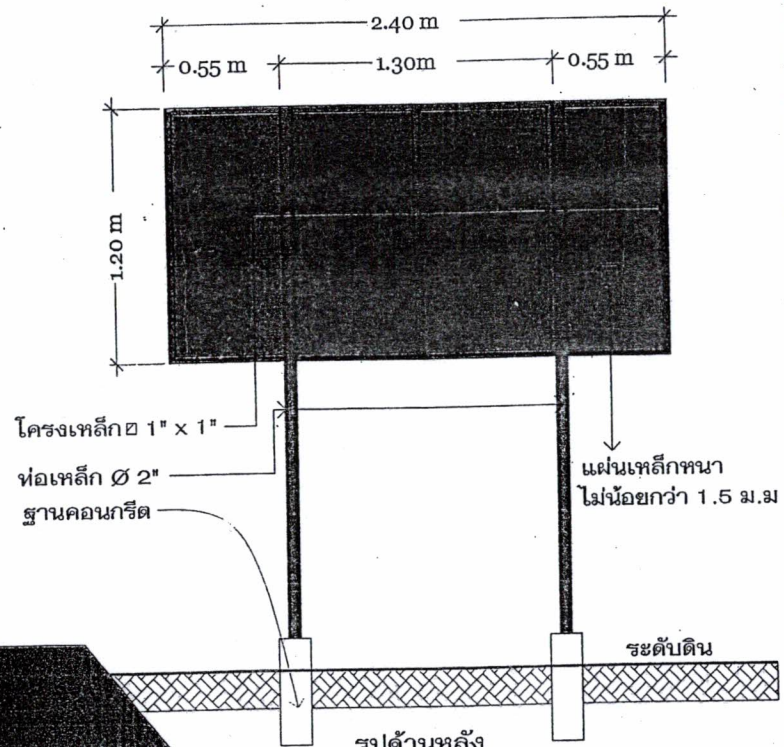

รูปด้านหลัง

1:25

แบบก่อสร้างนี้ อ้างอิงจากหนังสือที่ มท 0318/ว 1577 ลงวันที่ 19 พฤษภาคม 2540

องค์การบริหารส่วนตำบลจอหอ
อำเภอเมืองนครราชสีมา
จังหวัดนครราชสีมา

แบบมาตรฐานเลขที่
กซ. 03-001

แบบ :
มาตรฐานป้ายโครงการก่อสร้าง

สถานที่ก่อสร้าง :
ตำบลจอหอ
อำเภอเมืองนครราชสีมา
จังหวัดนครราชสีมา

เขียน :
(นายอนุสรณ์ พวงในเมือง)
นักบริหารงานช่าง ระดับต้น

ผอ.กองช่าง :
(นางกิติมาภรณ์ ปลอดโคกสูง)
นักบริหารงานช่าง ระดับกลาง

ปลัด อบต. :
(นายพระบูลย์ เผดิมวงศ์)

นายก อบต. :
(นายบุญเทียม ถิ่นโคกสูง)

แผ่นที่	จำนวน
1	1

2.40

1.20

โครงการก่อสร้างขององค์การบริหารส่วนตำบลจอหอ

โครงการ.....

ปริมาณงาน.....

งบประมาณ.....บาท

วันเริ่มสัญญา..... วันสิ้นสุดสัญญา.....

ผู้รับจ้าง..... โทร.....

ผู้ควบคุมงาน..... โทร.....

ผู้ควบคุมงาน..... โทร.....

ขออภัยในความไม่สะดวก

แบบขยายข้อความป้าย

มาตราส่วน 1 : 10

รายละเอียดประกอบแบบ

- วัสดุป้ายฯตามความเหมาะสมจะต้องคงทนตลอดระยะเวลาก่อสร้าง
- ตัวอักษรให้ใช้ขนาดตามความเหมาะสมสามารถมองเห็นได้ชัดเจน
- ตำแหน่งการติดตั้งป้ายโครงการฯ และรายละเอียดอื่น ที่มิได้กำหนดไว้ในแบบ ให้ผู้ควบคุมงานเป็นผู้กำหนด

ผู้รับรองแบบ

(นายสมเคราะห์ เกิดทะเล)
สย.10075

องค์การบริหารส่วนตำบลจอหอ
อำเภอเมือง จังหวัดนครราชสีมา

แบบมาตรฐานเลขที่
กช. 03-002

แบบ :
มาตรฐานป้ายประชาสัมพันธ์โครงการฯ

มาตราส่วน	ระบุในแบบ

สถานที่ก่อสร้าง :
ตำบลจอหอ
อำเภอเมืองนครราชสีมา
จังหวัดนครราชสีมา

ผู้อำนวยการกองช่าง
นางกิติมาภรณ์ ปลอดโศกสูง

ปลัดองค์การบริหารส่วนตำบล
นายพีระบูลย์ เผดิมวงศ์

นายกองค์การบริหารส่วนตำบล
นายบุญเทียม ถิ่นโศกสูง

แผ่นที่ :	จำนวน :
1	1